BON DE COMMANDE

☐ **Merci de nous envoyer un devis** (pas de mise en production sans confirmation écrite de votre part)

FRA Tel. 0800 90 25 99 Fax 0800 90 19 60 E-mail vente@juzo.fr

CLIENT (adresse, tampon)
Date :

INFORMATIONS PATIENT(E)	
Nom :	
N° de commande précédente :	
Quantité : ☐ Pièces ☐ Paires	☐ Femme ☐ Homme

☒ Marquer d'une croix ce qui convient. ☐ Des photos suivent par mail

☐ **PIED GAUCHE** ☐ **PIED DROIT**

Circonférences (c) et longueurs (ℓ) en cm

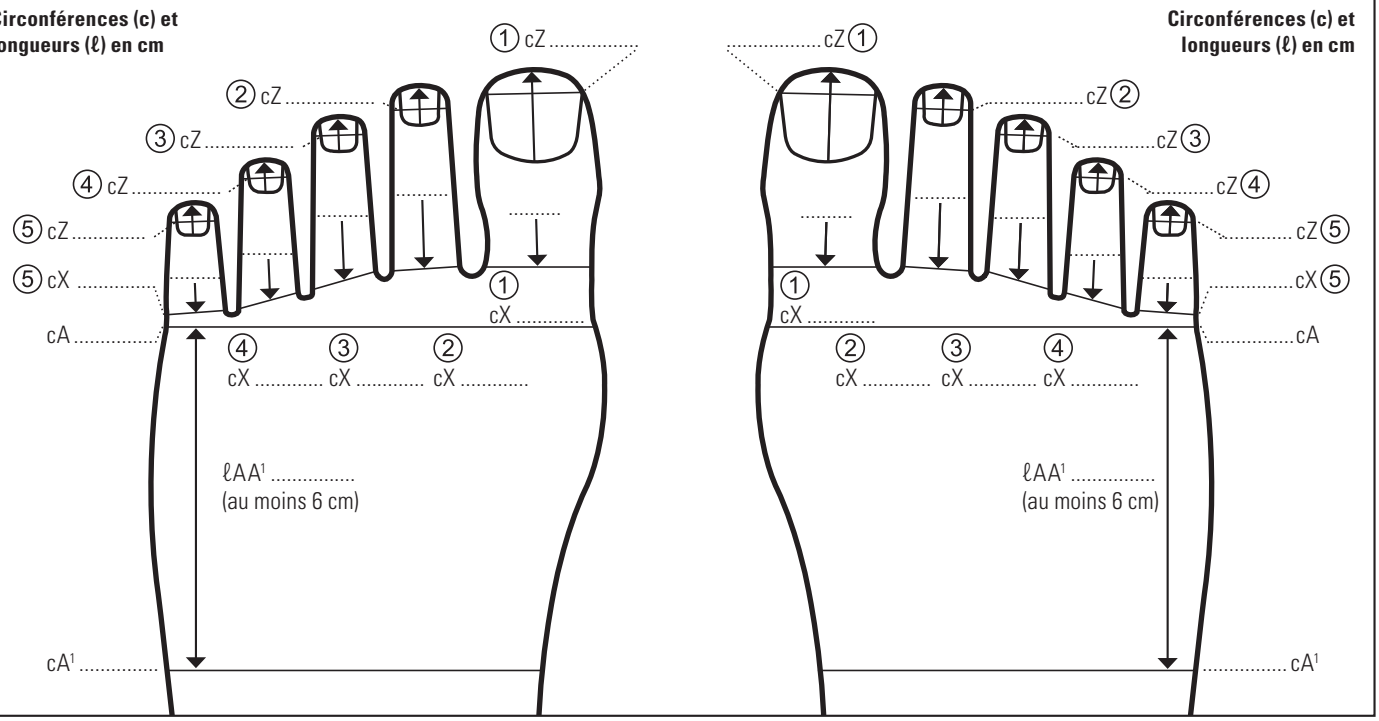

Juzo Expert Strong	
Classe de compression	**2**
	☐ 4672
Couleur Si champ non rempli fabrication en couleur Chair.	☐ Blanc ☐ Platine ☐ Chair ☐ Moka ☐ Bleu foncé ☐ Gris ☐ Noir
Collection Trend	

Modèle	
☐ Orteils ouverts	☐ Orteils fermés
Petit orteil (5) ouvert ☐ Coupure en biais ☐ Coupure droite	
☐ Attenant à chaussette / bas / collant	

Options individuelles
☐ Coutures en extérieur

Remarques :

Juzo Expert	
Classe de compression	**3**
	☐ 4623
Couleur Si champ non rempli fabrication en couleur Chair.	☐ Blanc ☐ Platine ☐ Chair ☐ Moka ☐ Bleu foncé ☐ Gris ☐ Noir
Collection Trend	

Juzo Expert Coton	
Classe de compression	**3**
	☐ 4623
Couleur	☐ Chair

FRA · 14017205/2/1 · 8658LY · 04/2018 · Sous réserve d'erreur et de modifications.